Modelo **DWI-100**

INDICADOR **DIGITAL de Peso**

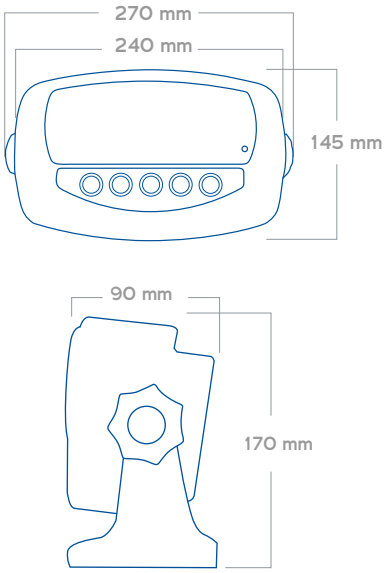

IDEAL PARA ÁREAS DE ALMACÉN, EMPAQUE Y GANADERAS.

APLICACIONES

- Básculas de plataforma.
- Contadoras de piezas.
- Básculas móviles.
- Para conversiones..
- Ganaderas.

CARACTERÍSTICAS

- Fácil de usar.
- Puerto serial RS232 para conexión con PC o Impresora.
- Configuración y calibración por teclado.
- Alojado en gabinete de plástico ABS de alto impacto color gris.
- Con soporte ajustable de acero inoxidable para montaje en mesa, pared o pedestal.
- Alimentación eléctrica: 120 VCA, 60Hz, batería recargable interna de 6 Volts, con duración de hasta 90 horas de uso continuo.
- No utiliza eliminador externo.
- Teclado de 5 botones para: Encendido/Apagado, Cero, Tara, Función e Imprimir.
- Función para conteo de piezas, pesaje de animales en movimiento, checadora y pesaje general.

ESPECIFICACIONES

- Peso propio: 1.8 kg.
- Pantalla de 6 dígitos tipo LCD de 1.2” (30.5mm) de altura.
- Unidades: kg y lb.
- Voltaje de excitación: 5VCD.
- Puede energizar hasta 4 celdas de carga de 350 Ohms.
- Resolución de conteo: 1/30,000.
- Resolución desplegable: hasta 30,000 graduaciones.
- Temperatura de operación: 0ºC – 40ºC.
- Dimensiones: 240 (ancho) X 90 (profundidad) X 170 (alto) mm.

OTROS INDICADORES

- De acuerdo a su apliación.

básculas **PRECICELL** s.a. de c.v.
Lago Mayrán No. 107 Col. Lagos C.P. 38060 Celaya, Guanajuato, México **Tel.** 461-615-3435 **WhatsApp.** 461-346-8648
contacto@basculasprecicell.com

básculas PRECICELL.com