MSI-3460 Challenger 3

BÁSCULA DE GANCHO DIGITAL

RICE LAKE®
WEIGHING SYSTEMS

800-472-6703

www.ricelake.com

Pesaje suspendido más seguro y preciso

El MSI-3460 se puede programar con puntos de ajuste para modificar el color de la visualización al acercarse a los límites de peso para aumentar la seguridad del operador.

La pantalla LED de gran visibilidad facilita la lectura del peso con todos los colores de la pantalla.

Ofrece una visibilidad mejorada a gran distancia mediante una pantalla digital LED ultrabrillante de 1,5 pulg (38 mm). Los ajustes de resolución de hasta 10.000 divisiones ofrecen una precisión de carga del 0,1 % sobre un rango de capacidades de 113 a 680 kg (250 a 15.000 libras). El tiempo de funcionamiento se ha ampliado a más de 80 horas con una única batería recargable de 6 voltios.

La carcasa del Challenger ha sido mejorada a niveles NEMA Tipo 4 / IP65. La báscula Challenger se fabrica en los EE.UU. con un cumplimiento estricto de los niveles de seguridad más exigentes, y continúa ofreciendo una capacidad de sobrecarga mínima del 200 % en condiciones seguras y máxima del 500 %.

Hay disponible un kit de adaptación de componentes electrónicos ScaleCore que permite actualizar básculas Challenger MSI-3260 o MSI-3360 al MSI-3460.

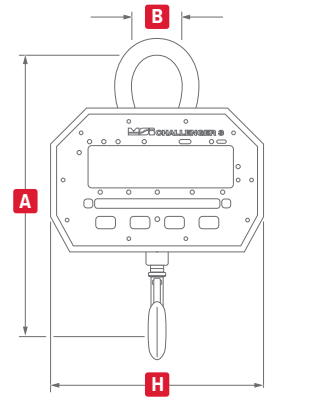

VISTA FRONTAL

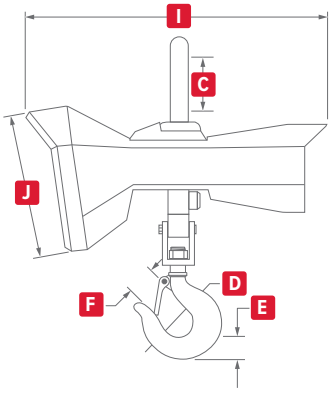

VISTA LATERAL

Capacidad	Resolución	A	B	C	D	E	F	H	I	J	PESO EST. DE ENVÍO
125 kg / (250 lb)	0,05 kg / (0,1 lb)	11,94 pulg. 303 mm	2,0 pulg. 51 mm	2,45 pulg. 62 mm	1,63 pulg. 41 mm	1,14 pulg. 29 mm	1,16 pulg. 29 mm	9,0 pulg. 228 mm	12,7 pulg. 332 mm	6,0 pulg. 152 mm	22 lb 10 kg
250 kg / 500 lb	0,1 kg / 0,2 lb										
500 kg / 1.000 lb	0,2 kg / 0,5 lb										
1.000 kg / (2.000 lb)	0,5 kg / (1,0 lb)										
2.500 kg / (5.000 lb)	1,0 kg / (2,0 lb)	16,67 pulg. 423 mm	2,45 pulg. 62 mm	3,40 pulg. 86 mm	2,5 pulg. 64 mm	1,81 pulg. 46 mm	1,61 pulg. 41 mm				39 lb 18 kg
5.000 kg / (10.000 lb)	2,0 kg / (5,0 lb)										
7.500 kg / (15.000 lb)*	2,0 kg / (5,0 lb)	21,65 pulg. 550 mm	3,25 pulg. 83 mm	4,28 pulg. 109 mm	3,00 pulg. 76 mm	2,26 pulg. 57 mm	2,08 pulg. 53 mm				67 lb 30 kg

Para usos intensivos o una mayor capacidad de pesaje, MSI recomienda los modelos MSI-4260, MSI-4300, MSI-6260CS y el MSI-9300. Consulte con la fábrica para capacidades superiores
Nota: La unidad de 7.500 kg (15.000lb) se suministra con una argolla superior para 12 toneladas. Crosby es una marca comercial registrada de The Crosby Group, LLC.
**7.500 kg (15.000 lb) no está aprobada por NTEP.*

COMPATIBLE CON
Pantalla remota LED MSI-8004HD
Pantalla LCD RF remota MSI-8000HD
Pantalla remota RF MSI-8000
Pantalla RF remota LaserLight 2
Control a distancia RF robusto

MSI-3460 Challenger 3

BÁSCULA DE GANCHO DIGITAL

Cree un sistema completo de báscula de gancho emparejando el MSI-3460 con la pantalla remota RF MSI-8000.

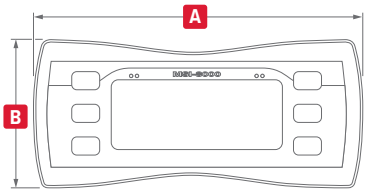

VISTA FRONTAL

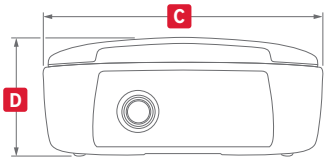

VISTA LATERAL

A	B	C	D	PESO
8,0 pulg. 203 mm	3,85 pulg. 98 mm	3,85 pulg. 98 mm	1,37 pulg. 35 mm	0,98 lb 445 g

ESPECIFICACIONES DE MSI-3460

PRECISIÓN:	± 0,1% (+1 d) de la carga aplicada
RESOLUCIÓN:	2.500 d máximo estándar (hasta 10.000 d máximo no estándar)
CARCASA:	Aluminio fundido con revestimiento de polvo NEMA 4, IP65
CÁNCAMO DE IZADO Y GANCHO:	Crosby® o equivalente con gancho giratorio 360° sin cojinete
CAPACIDAD DE SOBRECARGA:	200 % segura / 500% máxima
FUNCIONES:	Alimentación: Enciende y apaga la unidad Cero: Puesta a cero con carga aplicada a hasta su capacidad máxima (rango limitado con configuraciones con Certificado NTEP/OIML) Tara: Tara la carga aplicada y muestra el peso en modo neto Usuario: Ajustes de prueba, unidades, neto/bruto, total y retención de pico
PANTALLA:	LED de 1,5 pulg. (38 mm) y 5 dígitos con control de brillo programable; cambio de color de dígitos a rojo, naranja y verde
UNIDADES VISUALIZADAS:	Selección de libra o kilogramo
INDICADORES:	centro de cero, neto, bruto, total, pico, batería baja, lb/kg, movimiento, puntos de ajuste, ACK IN (ent. rec.), ACK OUT (sal. rec.), RF
ALIMENTACIÓN:	Batería recargable de 6 voltios. Cargador de batería de 115/230 V CA incluido
AUTONOMÍA:	Hasta 80 horas entre cargas con un uso normal. Inferior con el modelo de RF opcional
TEMPERATURA DE FUNCIONAMIENTO:	Legal: -10 °C a 40 °C (14 °F a 104 °F) Industrial: -40 °C a 40 °C (-10 °F a 104 °F)
MODO DE APAGADO AUTOMÁTICO:	Opción de 15, 30, 45 o 60 minutos, o apagado
MODO DE REPOSO AUTOMÁTICO:	Apagado por desuso y encendido con cambios de peso o cualquier pulsación de tecla
CONTADORES DE SERVICIO:	Conteo del número de elevaciones respecto al porcentaje de capacidad y elevaciones sobre la capacidad
CALIBRACIÓN:	Digital
FILTRADO:	Selección de OFF (apagado), LO (bajo), HI-1 (alto-1), HI-2 (alto-2)

OPCIONES DEL MSI-3460 *(Contacte con MSI para consultas sobre la aplicación)*

- Instalación de módem de RF para la conexión a MSI-8000, MSI-8000HD RF, pantalla remota RF MSI-8004HD, TranSend y pantalla remota LaserLight2 (Alcance típico de 30-91 m [100-300 pies] en la línea de visión)
- Control a distancia robusto (control de apagado, cero, tara y otras funciones). (Requiere la versión 3460RF, alcance habitual de 45 m [50 pies] en la línea de visión)
- Fuente de alimentación directa universal (115/230 V CA)
- Alarma sonora
- Comunicación Wi-Fi disponible para aplicaciones especiales

APROBACIONES DE MSI-3460

NTEP CoC 86-021 *T11981*

ESPECIFICACIONES DE LA PANTALLA REMOTA RF MSI-8000

FUNCIONES:	Encendido/apagado, cero, tara, retención de pico, unidades, total, resolución alta, neto/bruto, impresión, prueba
PANTALLA:	LCD de 1 pulg. (26,4 mm) y 6 dígitos
ALIMENTACIÓN:	Batería de polímero de litio recargable; autonomía de 24 horas entre cargas con un uso normal, cargador de batería de 115/230 V CA incluido
FRECUENCIA DE RF:	2.4 GHz - 802.15.4 alcance operativo típico de 30 m (100 pies)
CARCASA:	Grado industrial NEMA 4/IP65
SALIDA:	RS-232 serial

ASISTENCIA DE VENTAS Y TÉCNICA

RICE LAKE WEIGHING SYSTEMS

HEADQUARTERS
230 West Coleman Street
Rice Lake, Wisconsin 54868 - USA
Tel: (715) 234 9171 | Fax: (715) 234 6967
www.ricelake.com

Las especificaciones están sujetas a cambio sin previo aviso. © 2023 Rice Lake Weighing Systems Ref. 180703 es-LA 7/23 REV-C